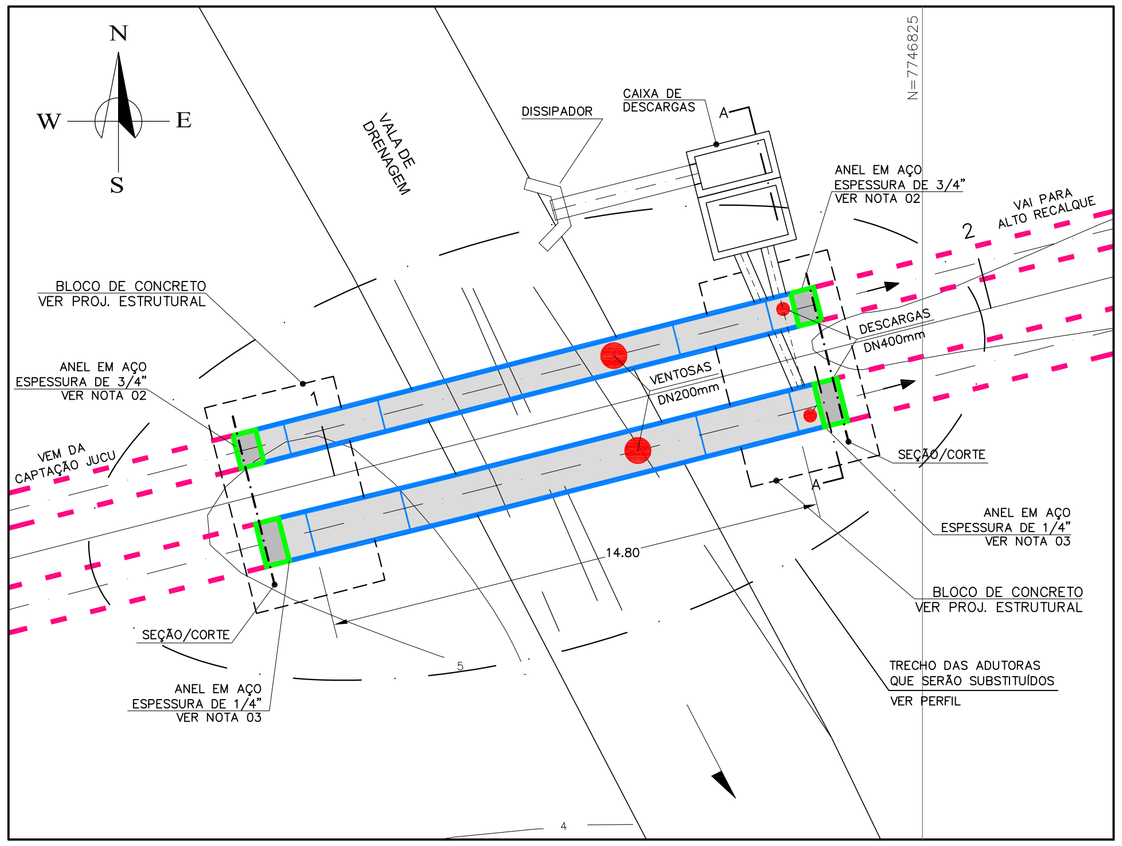

CAVALETE BAIXO RECALQUE - PLANTA BAIXA

ESC.: 1/2000

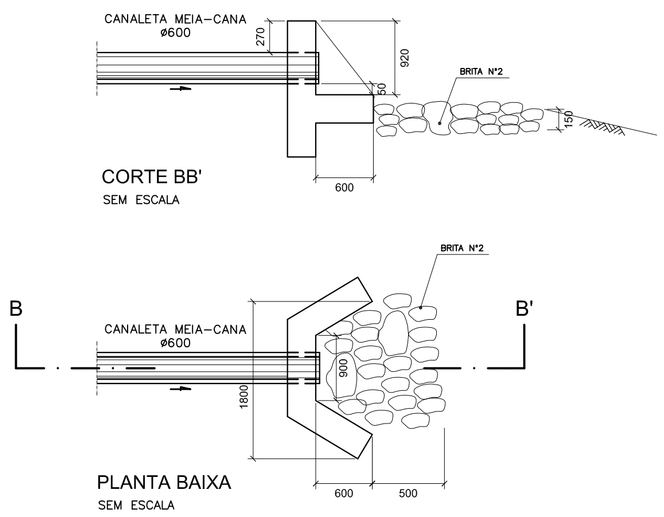

DISSIPADOR - 01 unidade

ESC.: 1:40

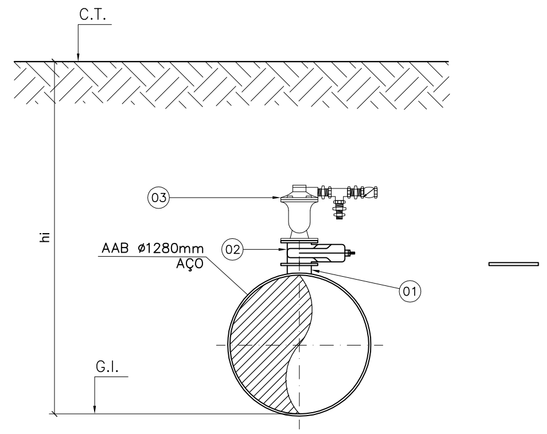

VENTOSA DN200mm - CORTE CC'

ESC.: 1/40

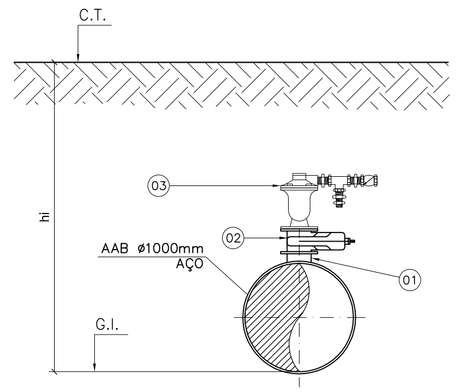

VENTOSA DN200mm - CORTE DD'

ESC.: 1/40

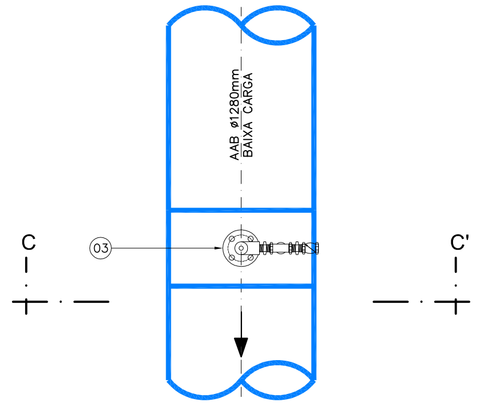

DETALHE DA VENTOSA DN200mm
AAB Ø1280mm

ESC.: 1/40

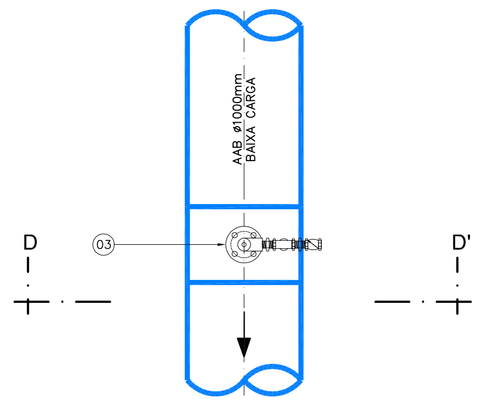

DETALHE DA VENTOSA DN200mm
AAB Ø1000mm

ESC.: 1/40

LISTA DE MATERIAL – DESCARGA

ITEM	DISCRIMINAÇÃO	UNID.	MATERIAL	DIAM.	QUANT.	OBS.
01	TOCO AÇO PF PN16 – L=0,15m P/ SOLDA e=3/8"	PÇ	AÇO	400	02	–
02	C45 FLANGEADA PN 16	PÇ	F*F*	400	02	–
03	TUBO FLANGEADO TK9 PN 16 – L= 4,60m	PÇ	F*F*	400	01	–
04	REGISTRO CUNHA METÁLICA – CHATO	PÇ	F*F*	400	02	–
05	TUBO FLANGEADO TK9 PN 16 – L= 1,60m	PÇ	F*F*	400	01	–
06	TUBO PONTA FLANGE PN 16 – L= 1,55m	PÇ	F*F*	400	02	–
07	TDA 600	PÇ	F*F*	600	02	–
08	FLANGE SOLTO (soldado na peça 01)	PÇ	AÇO	400	02	VER NOTA 04

LISTA DE MATERIAIS–VENTOSA

ÍTEM	DESCRIÇÃO	UN.	MATERIAL	DIÂMETRO	QUANT.	OBS.
01	TOCO AÇO PF PN16 – L=0,15m P/ SOLDA e=3/8"	PÇ	AÇO	200	02	
02	REGISTRO FLANGEADO C/ CUNHA DE BORRACHA PN10	PÇ	F*F*	200	02	
03	VENTOSA AUTOMÁTICA * VER NOTA 6 *	PÇ	F*F*	200	02	

NOTAS:

01 - No custo da obra deverão ser previsto reparos em outros trechos das adutoras através de escavação para descobrimento das unidades, limpeza, colocação de chapa no estilo "bacalhau" e recomposição da proteção externa da tubulação. Estimar um montante de 40m2 de chapa para uso nos reparos previstos.
Para especificação de chapa, segue:

- ESPECIFICAÇÃO TÉCNICA DE MATERIAL - Chapas de aço conforme normas (ASTM A-36; ASTM A-1011/ASTM A-1018 Gr. 36/45 (antiga ASTM A-570 Gr. 36/45) com Certificado de Qualidade - AÇO DE 1/2".

- JUNTAS DE CAMPO - As juntas de campo deverão ser revestidas externamente com epoxi 100% sólidos (zero VOC), bicomponente, de cura rápida (máximo 4 horas do manuseio à 20°C), e de alta espessura (mínimo 500 micra em demão única), e internamente com epóxi líquido com espessura mínima de 400 micra.

- ANEL DE REFORÇO

02 - Anel de aço espessura 3/4" deverá ser colocado no entorno do cavalete para reforço.

03 - Anel de aço espessura 1/4" deverá ser colocado no entorno do cavalete para reforço.

04 - FSAA20010: Flange solto aço carbono ANSI Ø400 PN16
FURAÇÃO Norma ANSI B 16,5 - 150 psi - fornecidos em aço com pintura base tipo zarcão / revestimento especial sob consulta.
OBS: *É necessário o uso de junta de vedação em borracha nitrílica com espessura de 1/8" ou 3 mm.*
Ver detalhe na prancha 03/03

05 - A G.I. da tubulação de extravasão deverá ser analisada em campo durante implantação da obra.

06 - Ventosa automática de alto desempenho - especificação técnica:
· utilização em água ou potável;
· compacta, de câmara única, tríplice função (2 orifícios);
· flutuador único e cesto guia em aço inoxidável estabilizado com titânio (p/ que permita a passagem de grande quantidade de ar em curto espaço de tempo, p/ admissão ou escape de ar da tubulação, pequeno orifício p/ ventilação de pequenos volumes de ar durante a operação normal da rede (sob condição máx. de carga);
· corpo e tampa em ferro dúctil;
· parafusos em aço inoxidável A4;
· dispositivo anti-slam em aço inoxidável (com diâmetro do orifício que garanta V=0,1 m/s no máximo);
· vedação e junta em borracha sintética em EPDM;
· tampa com saída roscada p/ conexão de respiro externo, **com dreno e plug em aço inoxidável no corpo** ;
· revestimento interno e externo em epóxi eletrostático EP-P, azul RAL 5005, 250 micra mínimo;

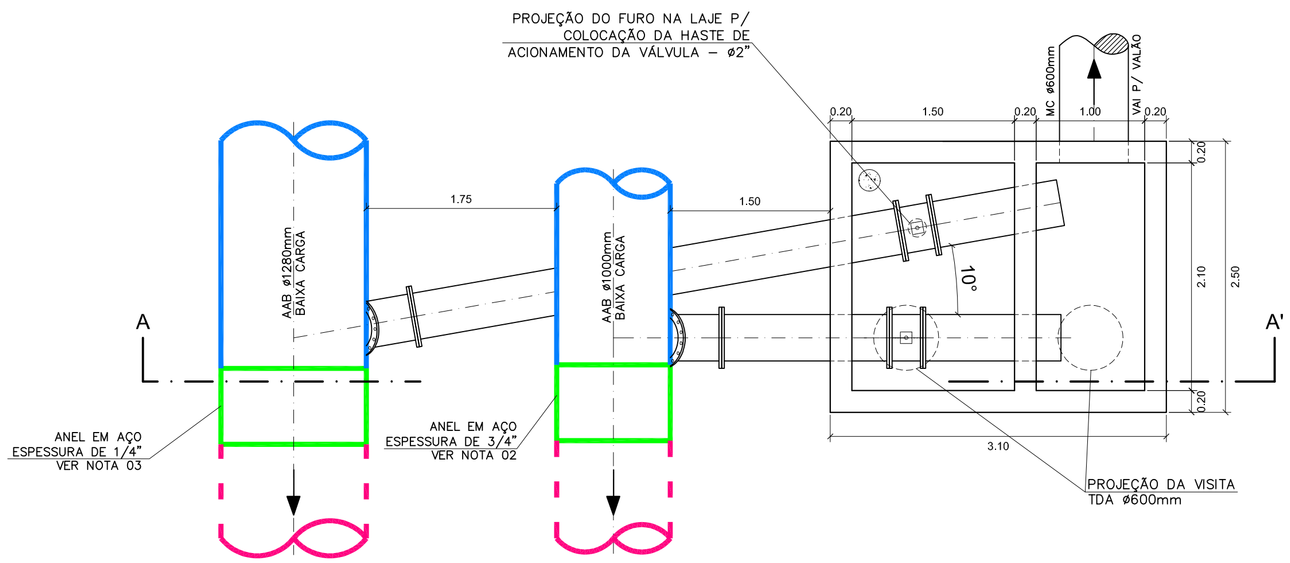

CAIXA DE DESCARGA - PLANTA BAIXA

ESC.: 1/40

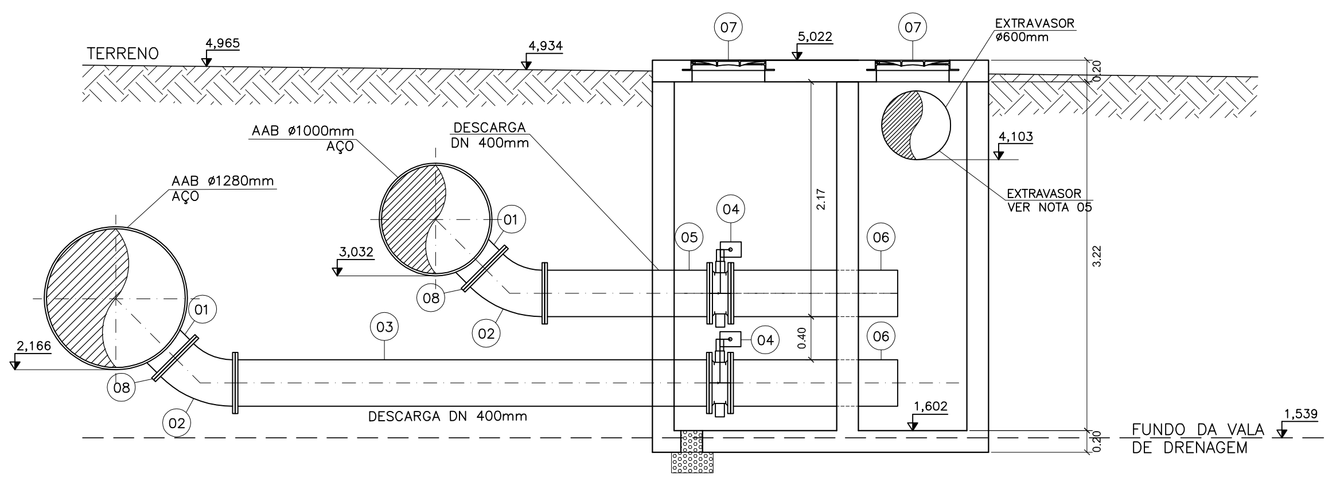

CAIXA DE DESCARGA - CORTE AA'

ESC.: 1/40

CONVENÇÕES:

- ADUTORA EXISTENTE A PERMANECER
- ADUTORA PROJETADA (CAVALETE)
- TERRENO NATURAL

ESTE DESENHO É PROPRIEDADE DA COMPANHIA ESPÍRITO SANTENSE DE SANEAMENTO – CESAN E NÃO PODE SER COPIADO SEM SUA AUTORIZAÇÃO.

NÚMEROS	TÍTULOS
PRINCIPAIS DESENHOS DE REFERÊNCIA	

Nº	LOCAL	DISCRIMINAÇÃO	DES.	DIV.	GER.	DATA
REVISÃO						

CANCELA E SUBSTITUI O DESENHO NÚMERO:

CANCELADO E SUBSTITUÍDO PELO DESENHO NÚMERO:

CENTRO DE DOCUMENTAÇÃO
RECEBIDO: __/__/__
Nº DOC.: _____ ASS.: _____
APROVAÇÃO CESAN:
ASS.: _____ MATR.: _____
UNID.: _____ DATA: __/__/__
ESTA APROVAÇÃO NÃO ISENTA A CONTRATADA DE SUAS RESPONSABILIDADES LEGAIS.

EMITENTE:
PROJETADO: CREA: _____ REGIÃO: ___ DESENHO: _____ DATA: __/__/__
COORDENADOR: CREA: _____ REGIÃO: ___ Nº DES. PROJETISTA: _____
RESPONSÁVEL TÉCNICO: _____
CREA: _____ REGIÃO: ___ ART Nº: _____ DATA: _____

EMISSÃO CESAN		DATAS
PROJETADO:	NESTOR GORZA JR.	ABRIL/2011
DESENHADO:	CAMILA LÍRIO	ABRIL/2011
VERIFICADO:	NESTOR A. GORZA JUNIOR	ABRIL/2011
COORDENAÇÃO: I–DPJ	NESTOR A. GORZA JUNIOR	ABRIL/2011
DIVISÃO: I–DPJ	NESTOR A. GORZA JUNIOR	ABRIL/2011
GERÊNCIA: I–GEP	SANDRA SILY	ABRIL/2011

CESAN

MUNICÍPIO: **VILA VELHA** | DISTRITO: **COBILÂNDIA** | BAIRRO: **COBILÂNDIA**

NOME DO EMPREENDIMENTO: **MELHORIA DO SAA VALE ESPERANÇA** P.I. _____

TÍTULO: **SUBSTITUIÇÃO DE TRECHO DA ADUTORAS DE BAIXO RECALQUE**
CAVALETE BAIXO RECALQUE – DN1280 e DN 1000 – L=19,00m – AÇO
CAIXA DE DESCARGA E VENTOSAS – PLANTA E CORTE

ESCALA:	FOLHA:	Nº CESAN	REV:
INDICADAS	02 / 03	C–050–000–30–5–XX–0010	